Ce document a été mis en ligne par l'organisme FormaV®.

Toute reproduction, représentation ou diffusion, même partielle, sans autorisation préalable, est strictement interdite.

Pour consulter tous nos sujets d'annales et corrigés du CAPA Palefrenier, veuillez visiter :
capapalefrenier.fr/annales-sujets-et-corriges

CERTIFICAT D'APTITUDE PROFESSIONNELLE AGRICOLE
E1 SITUATIONS DE LA VIE COURANTE

Toutes options

Durée : 120 minutes

Matériel(s) et document(s) autorisé(s) : **Calculatrice**

Le sujet comporte 8 pages

SUJET

PARTIE 1 (10 points)

Luna vient d'emménager dans un appartement à Paris. Par conviction, elle s'engage dans des études au service du Développement Durable. Elle souhaite créer un potager partagé sur le toit de son immeuble. Luna prépare des arguments pour convaincre ses voisins de l'intérêt de ce projet.

QUESTION 1.1

À l'aide du **document 1**, identifier les principales évolutions du monde agricole depuis le début du XXe siècle.

QUESTION 1.2

À l'aide du **document 1**, relever les principaux avantages des potagers urbains pour la préservation de la planète.

QUESTION 1. 3

Expliquer l'intérêt pour les habitants de l'immeuble de s'engager dans le projet de Luna.

Luna met une affiche (**document 2**) dans l'entrée de son immeuble pour informer les habitants et tenter de les mobiliser.

QUESTION 1.4

À l'aide du **document 2**, identifier les intentions de l'événement présenté sur cette affiche.

Vous emménagez dans cet immeuble.

QUESTION 1.5

Exprimer votre point de vue sur le projet de Luna en le justifiant.

PARTIE 2 (10 points)

Suite à ses recherches, Luna décide de se lancer dans la création de son potager. En continuant ses investigations, elle lit un article sur lequel elle trouve la phrase suivante :

« Même avec un petit jardin, c'est plusieurs dizaines d'euros économisées. »

Luna se propose de vérifier la justesse de cette affirmation la première année d'utilisation de son carré potager pour essayer de convaincre ses colocataires de l'aider l'année suivante.

Tout d'abord, elle souhaite créer 3 bacs, sans fond, identiques au plan du **document 3**.

Les planches sont vendues en 2,50 m de long et 23 cm de large. Une planche est vendue 14,00 € en magasin.

QUESTION 2.1

À l'aide du **document 3**, déterminer le nombre total de planches nécessaire, à acheter, pour construire les 3 bacs.

QUESTION 2.2

Calculer le coût pour l'achat des planches.

Luna devra dépenser en plus 40,60 € en achat de plants de légumes, de graines, d'outils et de terreau.

QUESTION 2.3

Calculer le coût total pour la création du potager.

À la fin du mois, Luna sait qu'en plus des futures dépenses liées au potager, elle devra également payer son abonnement internet qui s'élève à 25 € et celui de l'assurance habitation qui s'élève à 83 €.

Luna n'a pas le droit d'être à découvert sur son compte dépôt.

QUESTION 2.4

À l'aide du **document 4,** justifier une possibilité qui lui est offerte pour payer cette dépense.

Au bout d'une saison, Luna fait le bilan de sa récolte.

QUESTION 2.5

À l'aide du **document 5,** calculer le montant que Luna aurait dû payer sur l'année si elle avait acheté l'équivalent de sa récolte en magasin.

QUESTION 2.6

Vérifier, à partir des questions **2.3** et **2.5** la justesse de l'affirmation :

« Même avec un petit jardin, c'est plusieurs dizaines d'euros économisées. »

QUESTION 2.7

Proposer deux autres arguments que Luna peut utiliser pour convaincre ses colocataires de produire leurs propres légumes.

DOCUMENT 1

Potagers urbains : nourrir la ville ?

Les paysans nous ont nourris pendant des siècles. Ils représentaient encore 75 % des actifs dans les années 1900, il n'en reste plus que 1,5 %, qui portent désormais le triste nom d'exploitants agricoles. Depuis la fin de la Première Guerre mondiale, et surtout la Seconde, la chimie s'est invitée dans les champs, polluant les sols, l'air, l'eau et les humains à coups d'engrais chimiques et de pesticides. Quant aux terres agricoles, elles sont de plus en plus victimes de l'artificialisation des sols : en dix ans, ce sont près de 600 000 hectares qui ont disparu en France (70 % de terres riches, souvent en zones périurbaines).

Penser l'avenir : l'exemple des potagers urbains

En ces temps de dérèglement climatique, les potagers urbains ne manquent pas d'atouts : ils permettent le recyclage des déchets organiques – ce qui réduit les coûts de transport, et donc les gaz à effet de serre (un kilo de cerises importé par avion du Chili émet 10 kilos de CO2) – et embellissent le paysage. En cultivant un potager, on consomme en outre plus de légumes et peut-être moins de viande, dont les Français sont les plus gros consommateurs d'Europe. Une bonne nouvelle pour la planète, sachant que l'élevage intensif est responsable de 14,5 % des émissions de gaz à effet de serre.

En ville, des jardiniers se sont donnés rendez-vous dans les jardins partagés. Ilots de verdure collectifs gérés par des associations, ils poussent au milieu des tours, dans les cours des HLM, sur les toits ou dans des friches urbaines[1], et pratiquent une culture respectueuse de l'environnement tout en favorisant le lien social.

Parfois pas plus grands qu'un mouchoir de poche, leur impact dépasse celui du jardinage. […] Certes, ces jardins ne prétendent pas nourrir les villes, mais ils y contribuent et sont à l'origine de nombreuses initiatives, comme ces fermes urbaines qui émergent aux périphéries des villes. Verra-t-on bientôt renaître des ceintures vertes autour des métropoles ?

Source : Journal Libération.

Article publié le 6 décembre 2021 sur le site de liberation.fr

DOCUMENT 2

Une fête « mangeons local » à Paris en septembre 2015



Source : site internet sortiraparis.com
Septembre 2015

DOCUMENT 3

Plan d'un bac potager sans fond

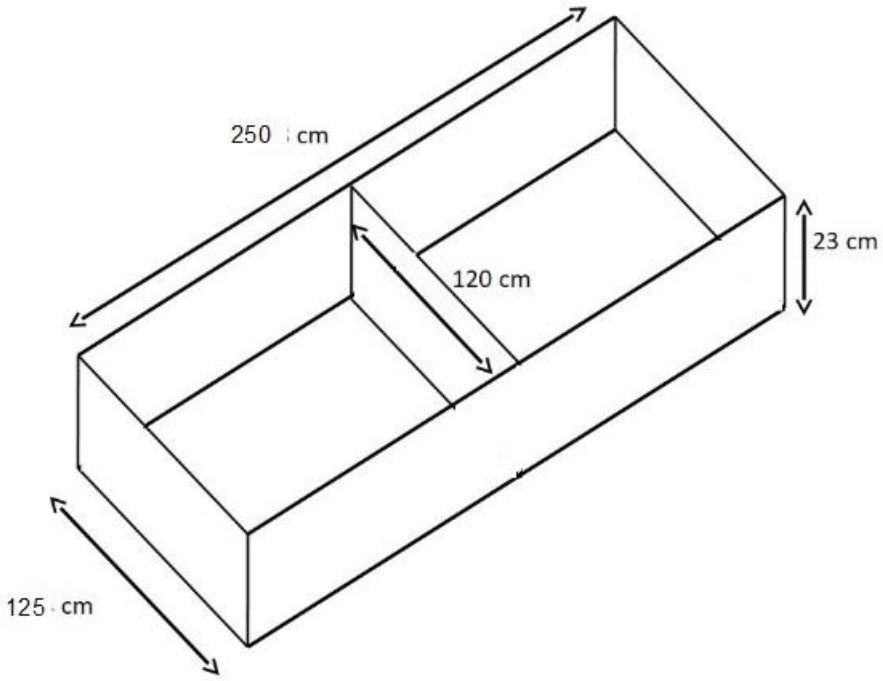

Document créé pour les besoins de l'examen

DOCUMENT 4

Extrait de la synthèse des comptes de Luna au 25 mai 2024

MES COMPTES

Luna Rivier
COMPTE DE DÉPÔT n° 75463212988 **235 €**

MON EPARGNE DISPONIBLE

Luna Rivier

LIVRET A n° 69874123698 **2 740 €**

Document créé pour les besoins de l'épreuve

DOCUMENT 5

Quantités de légumes récoltés sur l'année

Légumes	Quantités récoltées
Tomates	40 kg
Courgettes	35 kg
Salade	10
Radis	120

Prix pratiqués en magasin sur l'année

Légumes	Prix
Tomates	2,80 €/kg
Courgettes	2,50 €/kg
Salade	1,29 € l'unité
Radis (1 botte contient environ 15 radis)	1,50 € la botte

GRILLE D'ÉVALUATION

Capacité	Critères d'évaluation	Question	Points	
Prendre position dans une situation à caractère social et civique.	**Compréhension de l'environnement social et culturel.**	1.1 1.2 1.4	**/5**	**/10**
	Élaboration d'une pensée critique et citoyenne.	1.3	**/2**	
	Engagement dans des situations sociales et culturelles.	1.5	**/3**	
Utiliser des outils dans des situations de la vie courante.	**Appropriation de la situation.**	2.1	**/1**	**/10**
	Mobilisation des outils mathématiques.	2.1 2.2 2.3 2.5	**/5**	
	Adoption d'un comportement d'achat responsable et raisonné.	2.4 2.6	**/2**	
	Justification d'une prise de position citoyenne.	2.6 2.7	**/2**	
				/20

Copyright © 2027 FormaV®. Tous droits réservés.

FormaV® est une marque déposée auprès de l'INPI sous le numéro 5227897.

Ce document a été élaboré par FormaV® avec le plus grand soin afin d'accompagner chaque apprenant vers la réussite de ses examens. Son contenu (textes, graphiques, méthodologies, tableaux, exercices, concepts, mises en forme) constitue une œuvre protégée par le droit d'auteur.

Toute copie, partage, reproduction, diffusion ou mise à disposition, même partielle, gratuite ou payante, est strictement interdite sans accord préalable et écrit de FormaV®, conformément aux articles L.111-1 et suivants du Code de la propriété intellectuelle. Dans une logique anti-plagiat, FormaV® se réserve le droit de vérifier toute utilisation illicite, y compris sur les plateformes en ligne ou sites tiers.

En utilisant ce document, vous vous engagez à respecter ces règles et à préserver l'intégrité du travail fourni. La consultation de ce document est strictement personnelle.

Merci de respecter le travail accompli afin de permettre la création continue de ressources pédagogiques fiables et accessibles.